MONTAGE EXTREMITE SIMPLE

1 - Battre le poteau Rep A
2 - Battre le poteau Rep B à 1600 pour un entre axe de 2m
ou le poteau Rep B à 3600 pour un entre axe de 4m
3 - Poser la lisse Rep L1 (elle est ainsi autoportée).
4 - Continuer le montage des lisses(suivant plan 001-028-001,002,003)
5 - Présenter la lisse d'extrémité Rep L2
6 - Déterminer la position et battre le poteau Rep E

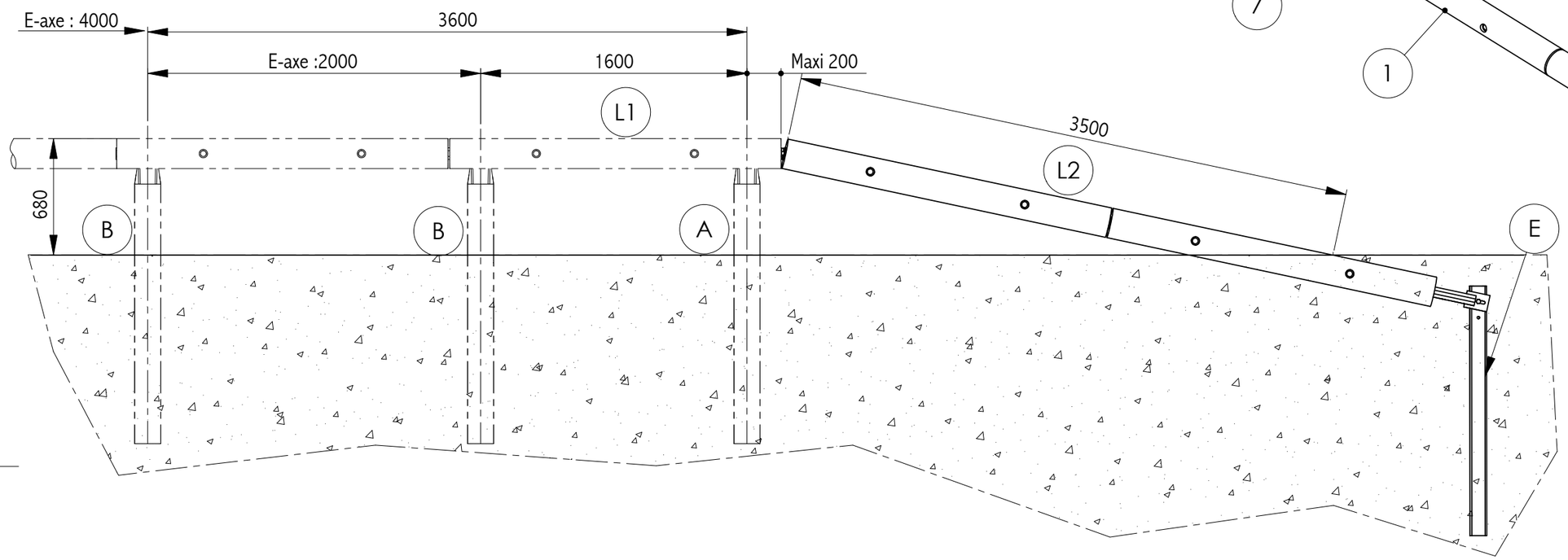

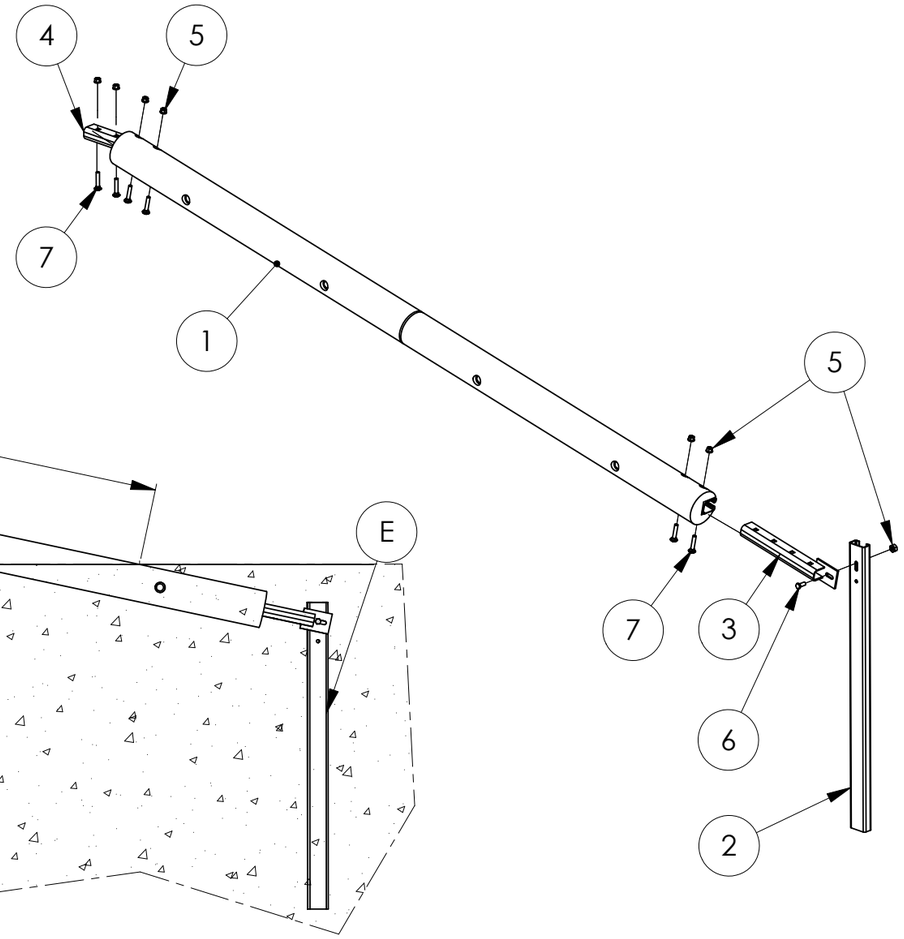

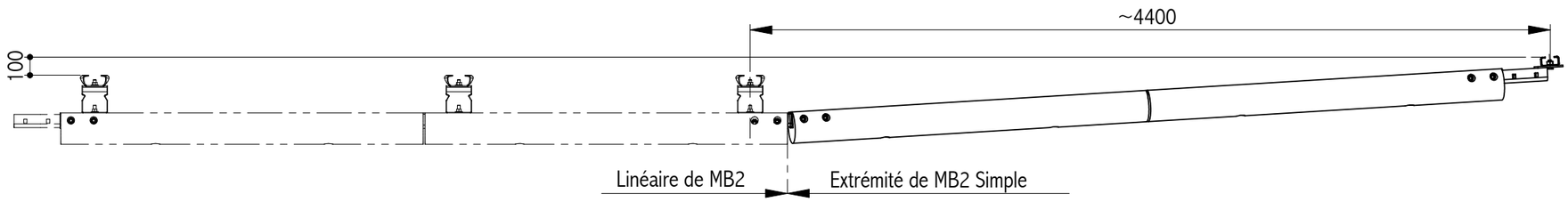

NOMENCLATURE EXTREMITE MB2 SIMPLE

1

Rep	Qte	Code	Désignation	Poids unit		Poids total		Observations
1	1	MB2A0003	Lisse Prémontée d'extrémité 4m	73,1	kg	73,1	kg	Voir plan N°001-028-115
2	1	PTXC9503	Support C100 lg:1500	13,5	kg	13,5	kg	Voir plan N°010-035-105
3	1	MB2A0302	Manchon de fixation d'extrémité MB2	5,3	kg	5,3	kg	Voir plan N°001-028-113
4	1	MB2A0303	Manchon incliné MB2	4,1	kg	4,1	kg	Voir plan N°001-028-114
5	7	BLSD9708	Rondelle M16	0,014	kg	0,098	kg	
6	1	BLSH9673	Boulons TH M16x40/40 - 5.8	0,2	kg	0,2	kg	Voir plan N°010-035-101
7	6	BLSR9653	Boulons TRCC M16x85/38 - 5.6	0,23	kg	1,38	kg	Voir plan N°010-035-104
						97,7	kg	

Rev	Date	Dessine par	DESIGNATION S.F
A	31/08/04	GERBAUD	ISSUE ORIGINALE - POUR APPROBATION

LPC
LES PROFILES DU CENTRE
ZI.du PONT PANAY
03500 St POURCAIN/S
Tel: 00-33-(0)4-70-45-95-44
Fax: 00-33-(0)4-70-45-98-93

EXTREMITE MB2 SIMPLE

Rev	Code:	Nb:	Ech:	Format	Poids:	N Plan
A		/	1/25	A3	/	**001-028-005**

C:\Solidworks\plans\