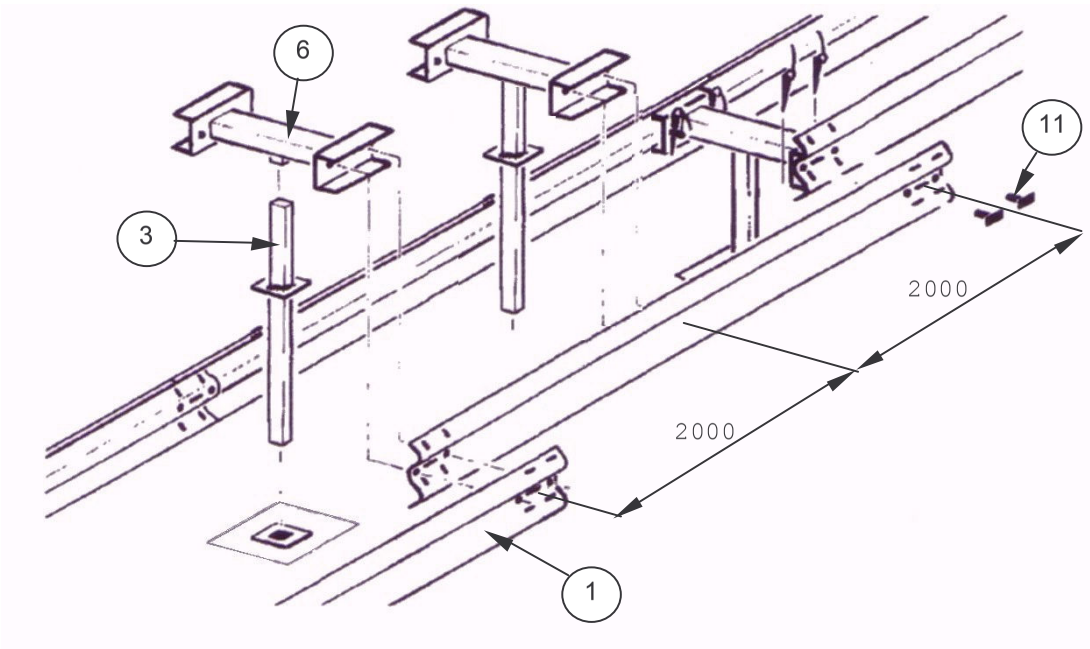

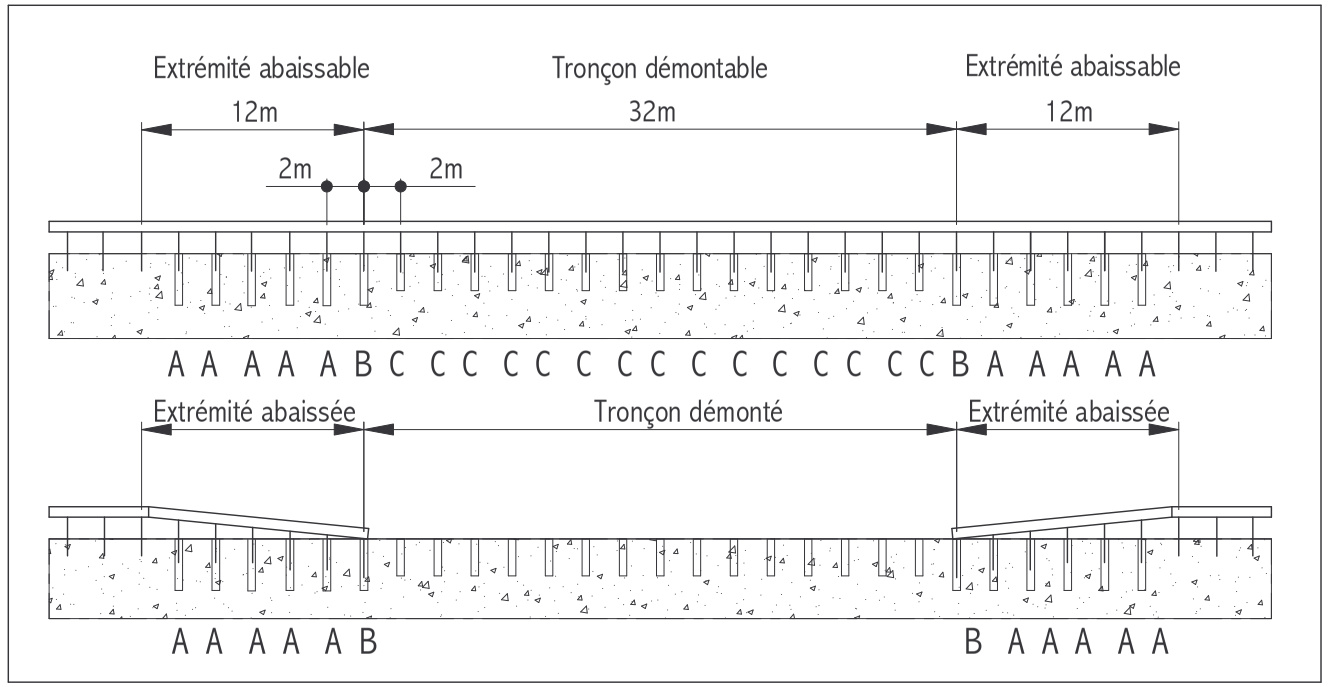

SUPPORT C

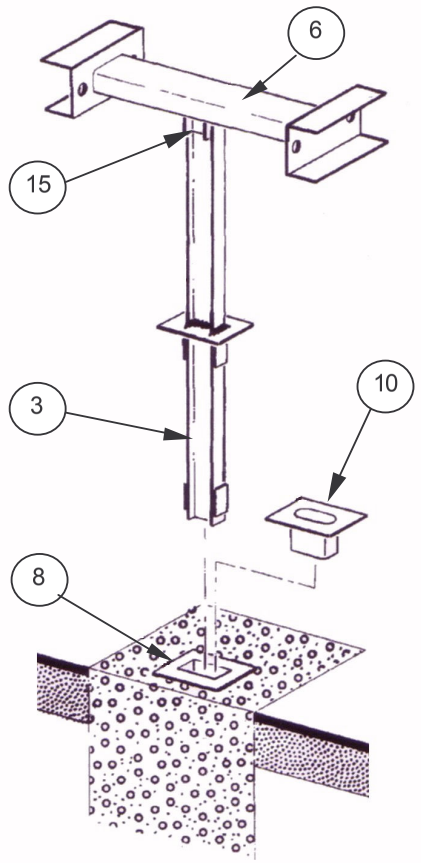

Exemple de Montage

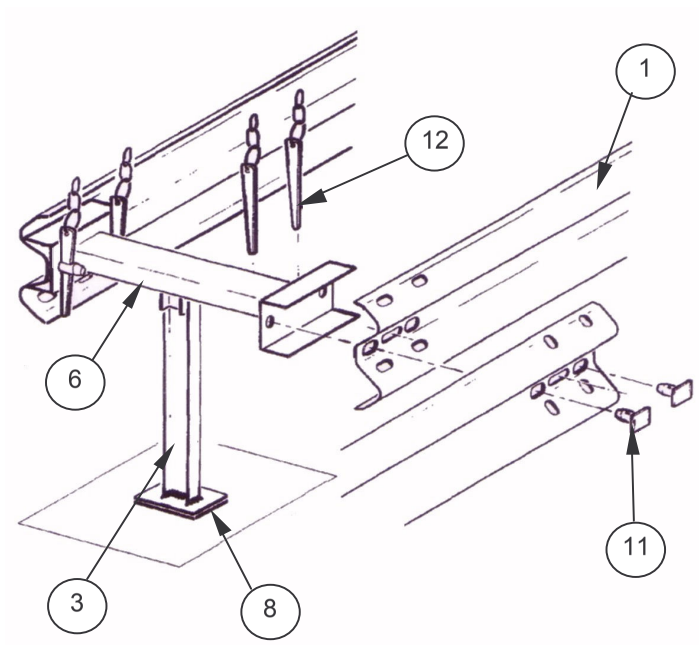

NOMENCLATURE DE2 Amovible pour 56 m **32 ml amovible et 2x12ml abaissable**

Rep	Qte	Code	Désignation	Poids unit		Poids total		Observations
1	20	GLSA9102	Elément de glissement GSA amovible 6 trous	49,8	kg	996	kg	Voir plan N°010-004-108
2	8	GLSA9100	Elément de glissement GSA	49,8	kg	398,4	kg	Voir plan N°010-035-100
3	15	PTXI9534	Support IPE 80 Amovible	9,3	kg	139,5	kg	Voir plan N°010-006-100
4	12	PTXI9535	Support IPE 80 Abaissable	7,3	kg	87,6	kg	Voir plan N°010-006-101
5	10	ENTS9710	Entretoise support 636	8,1	kg	81	kg	Voir plan N°010-005-102
6	17	ENTA9720	Entretoise support Amovible 636	13,6	kg	231,2	kg	Voir plan N°010-006-102
7	12	AMOF8001	Fourreau lg=920	9,1	kg	109,2	kg	Voir plan N°010-004-103
8	15	AMOF8000	Fourreau lg=620	6,4	kg	96	kg	Voir plan N°010-004-103
9	12	AMOC8004	Couvercle de fourreau IPE 80	1,2	kg	14,4	kg	Voir plan N°010-006-104
10	15	AMOF8005	Bouchon de fourreau	1,5	kg	22,5	kg	Voir plan N°010-004-104
11	68	AMOB8007	Broche	0,42	kg	28,56	kg	Voir plan N°010-004-105
12	68	AMOB8008	Clavette et chainette	0,53	kg	36,04	kg	Voir plan N°010-004-105
13	20	BLSH9673	Boulons TH M16x40/40 - 5.8	0,2	kg	4	kg	Voir plan N°010-035-101
14	64	BLSR9650	Boulons TRCO M16x30/30 - 5.8	0,18	kg	11,52	kg	Voir plan N°010-035-102
15	27	BLSH9670	Boulons TH M10x30/30 - 6.8	0,04	kg	1,08	kg	Voir plan N°010-035-101
16	20	DIVA7501	Plaquettes standard	0,125	kg	2,5	kg	Voir plan N°010-035-103
						2259,5		
						40,3		Poids au ml

Nota: L'élément de glissement GSA peut être également de type GSB (voir plan 010-035-115)
Les boulons TR 16x30 (x32) sont alors remplacés par des TR 24x30 (x16)
L'élément de glissement GSA amovible 6 trous peut être également de type GSB (voir plan 010-004-110)

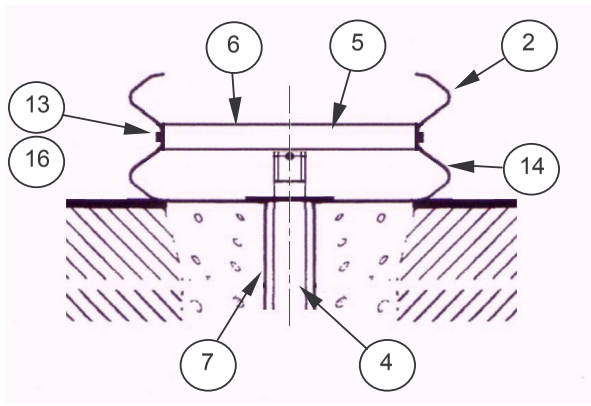

SUPPORT A

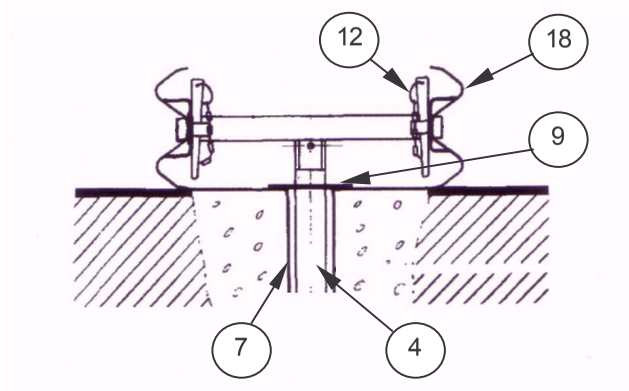

SUPPORT B

Rev	Date	Dessine par	DESIGNATION S.F
A	11/12/03	GERBAUD	ISSUE ORIGINALE - POUR APPROBATION

LPC
LES PROFILES DU CENTRE
ZI.du PONT PANAY
03500 St POURCAIN/S
Tel: 00-33-(0)4-70-45-95-44
Fax: 00-33-(0)4-70-45-98-93

GLISSIERE DE2 AMOVIBLE

Rev	Code:	Nb:	Ech:	Format	Poids:	N Plan
A		/	1/15	A3	/	010-006-002

C:\Solidworks\plans\